Productoverzicht
Product overview

Omschrijving:

Index Elektro produceert een volledige lijn explosieveilige stekkers en contactdozen onder eigen certificaat.
Deze worden vaak toegepast onder de zwaarste omstandigheden waar vocht, zoute of chemische atmosferen of stof aanwezig zijn. Zowel de behuizing als de contacten voldoen moeiteloos aan de hoogste eisen die gesteld worden aan deze situaties.
De contacten zijn uitgevoerd met een uniek zelfreinigend systeem, waardoor:

- een lage overgangsweerstand tussen pen en bus en hiermee een goed elektrisch contact gegarandeerd is.
- de kracht om de stekker in te voeren of uit te nemen aanzienlijk verlaagd wordt.

Alle contactdozen zijn uitgevoerd met een afdekkap, welke voor een IP66 afscherming zorgt als de stekker niet gemonteerd is.
De afdekkap is hangslotvergrendelbaar, wat ongeoorloofd gebruik uitsluit.

Eigenschappen:

- zelfreinigende contacten
- hoge graad van bescherming IP66
- eenvoudig invoeren of uitnemen stekker

Daarnaast worden dit programma toegepast om zowel mobile- als vaste- verdeelinrichtingen te completeren Ook handig zijn onze mini conectoren M25 en M12, geschikt voor zowel zone 1 als voor zone 2

Description:

Index Elektro produces a complete range of explosion proof plugs and sockets under its own certificate.
These are often used under the heaviest circumstances where moist, salty or chemical atmospheres or dust are present.
Both housing and contacts satisfy all requirements for these situations without a problem.
The electric contacts contain a self cleaning system, which ensures:

- a low resistance between the contacts of pin and female inlet, which means a good electrical contact.
- low force to insert or remove the plug from the socket.

All sockets are equipped with a cover, which provides IP66 protection when the plug is not inserted. This cover can be secured with a padlock, which prevents illegal use.

Features:

- self cleaning contacts
- high degree of protection IP66
- low force for inserting and removing plug from socket

In addition, this program applied to both mobile and fixed to complete assemblies Also be useful our mini conectoren (M12) suitable for both zone 1 and zone 2

Zone 1 and zone 2
Zone 21 and zone 22

3 ∼ ≤690VAC - 16A

Technische informatie:

Ex markering: Ⓔx II 2G Ex db eb IIC T5/T6 Gb
Ⓔx II 2D Ex tb IIIC T80/T95°C Db
Geschikt voor zone 1, 2, 21 en zone 22
Omgevingstemperatuur: -40°C≤Ta≤45°C (T6/T80°C)
Omgevingstemperatuur optioneel -40°C≤Ta≤55°C (T5/T95°C)
Beschermingsgraad: IP65 (WCD) IP66 (Contra stekker)
Materiaal: glasvezelversterkt polyester
Spanning: 250/415/500/690 VAC/50/60Hz.
Stroom: max. 16A

Conform de standaards: EN60079

Technical data:

Ex mark: Ⓔx II 2G Ex db eb IIC T5/T6 Gb
Ⓔx II 2D Ex tb IIIC T80/T95°C Db
Can be used in zone 1, 2, 21 and zone 22
Ambient temperature: -40°C ≤ Ta ≤ 45°C (T6/T80°C)
Optional temperature: -40°C ≤ Ta ≤ 55°C (T5/T95°C)
Degree of protection: IP65 (wall type) IP66 Couple type
Material: glass fibre reinforced polyester
Voltage: 250/415/500/690 VAC/50/60Hz.
Current: max. 16A

Meets the standards: EN60079

Afbeelding Illustration	Klokgetal en spanning Clock hour and voltage	Omschrijving Description		Gewicht Weight	Type
 Wandcontactdoos Wall socket	 6 380-415VAC 3P + PE	Wandcontactdoos	Wall socket	1.30 kg	Z0251 - 415V - 14415
		Paneelinbouw	Flange socket	0.50 kg	Z0251 - 415V - 24415
		Contra stekker	Coupler	0.80 kg	Z0251 - 415V - 34415
		Stekker	Plug	0.30 kg	Z0251 - 415V - 44415
		Beschermkap stekker	Shield for plug	0.10 kg	Z0251 - 8034/16A - 4P
 Contrastekker Coupler	 6 380-415VAC 3P + N + PE	Wandcontactdoos	Wall socket	1.30 kg	Z0251 - 415V - 15415
		Paneelinbouw	Flange socket	0.50 kg	Z0251 - 415V - 25415
		Contra stekker	Coupler	0.80 kg	Z0251 - 415V - 35415
		Stekker	Plug	0.30 kg	Z0251 - 415V - 45415
		Beschermkap stekker	Shield for plug	0.10 kg	Z0251 - 8034/16A - 5P
 Paneelinbouw contactdoos Flange socket	 7 480-500VAC 3P + PE	Wandcontactdoos	Wall socket	1.30 kg	Z0251 - 500V - 14500
		Paneelinbouw	Flange socket	0.50 kg	Z0251 - 500V - 24500
		Contra stekker	Coupler	0.80 kg	Z0251 - 500V - 34500
		Stekker	Plug	0.30 kg	Z0251 - 500V - 44500
		Beschermkap stekker	Shield for plug	0.10 kg	Z0251 - 8034/16A - 4P
 Stekker Plug Beschermkap plug Shield for plug	 5 600-690VAC 3P + PE	Wandcontactdoos	Wall socket	1.30 kg	Z0251 - 690V - 14690
		Paneelinbouw	Flange socket	0.50 kg	Z0251 - 690V - 24690
		Contra stekker	Coupler	0.80 kg	Z0251 - 690V - 34690
		Stekker	Plug	0.30 kg	Z0251 - 690V - 44690
		Beschermkap stekker	Shield for plug	0.10 kg	Z0251 - 8034/16A - 3P

Afmetingen
Dimensions

Wandcontactdoos
Wall socket

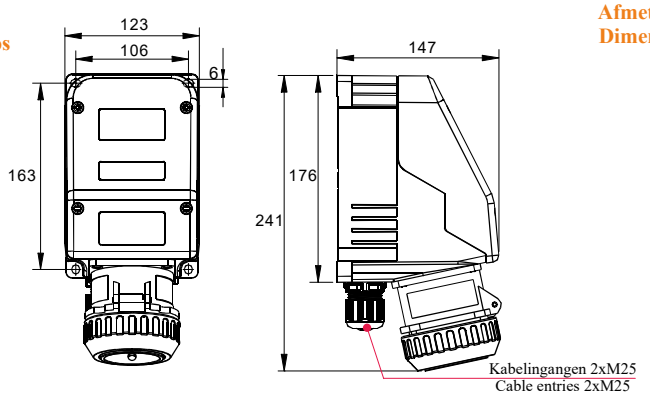

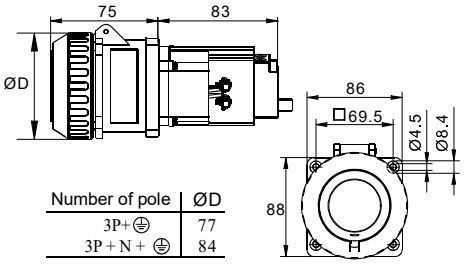

Number of pole	ØD
3P+⏚	77
3P + N + ⏚	84

Paneelinbouw contact
Flange socket

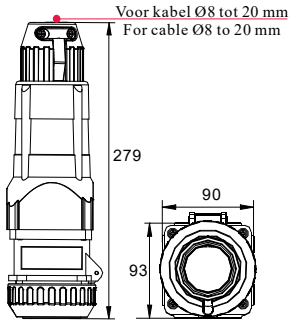

Contrastekker
Coupler

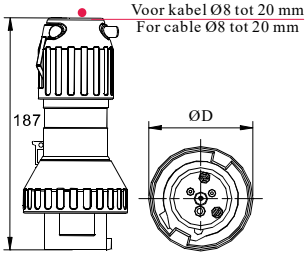

Stekker
Plug